Պահակակետ
Կտրվածք Ա-Ա Մ1:50

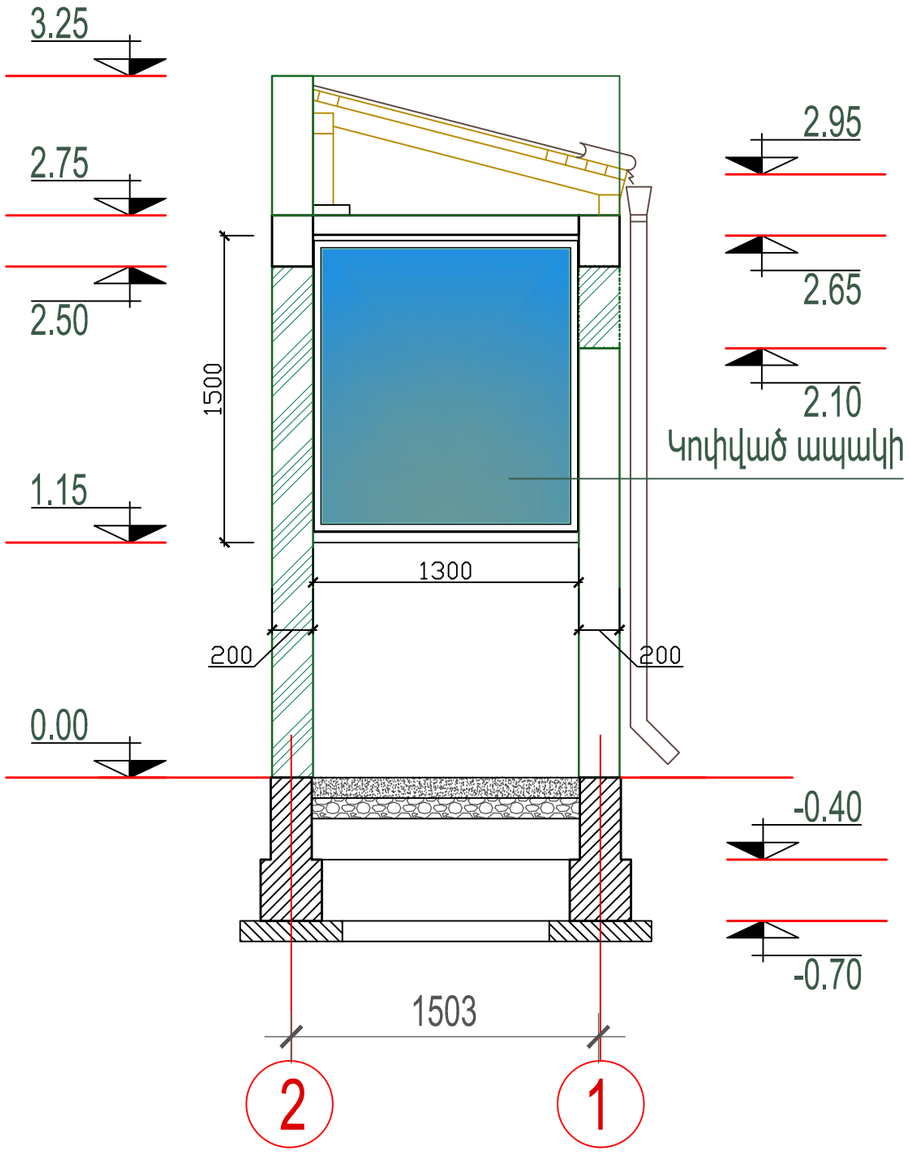

Պահակակետ
հիմքեր Մ1:15

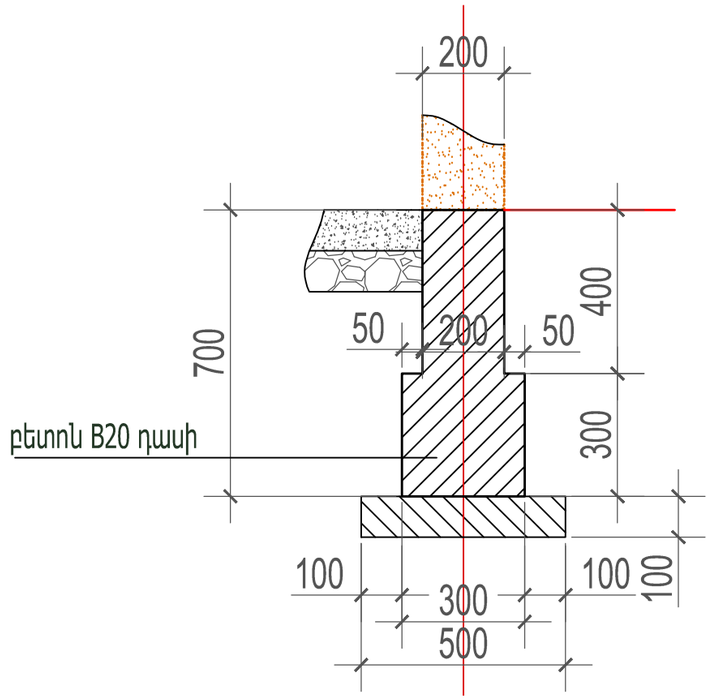

Պայմ. նշան
Պեմզաբլոկ 200մմ

Չափ.մ.	Մաս.թ.	Թերթեր	Փաստ.	Ստորագր.	Ամսաթիվ	Պատվիրատու՝ Երևանի քաղաքապետարան /N ԵՔ-ԲԸՀԱՇՁԲ-16/1			
Ն.Գ.Ճ.		Հ. Հովսեփյան				Երևանի կենդանաբանական այգու Կենդանիների նոր կարանտինի նախագիծ	էտապ	Թերթ	Թերթեր
Ճարտարապետ		Ա. Օբազյան					ՃՇ	38	
Նախագծող		Ն. Սարդարյան				Պահակակետ Կտրվածք Ա-Ա Մ1:50 հիմքեր Մ1:50	<<Սուֆետ>> ՍՊԸ		

D:\work\Sufet logo\Sufet list.lsp